MEC用のFPGAクラスタシステム

CRESTプロジェクト　Society5.0を支える革新的コンピューティングシステム

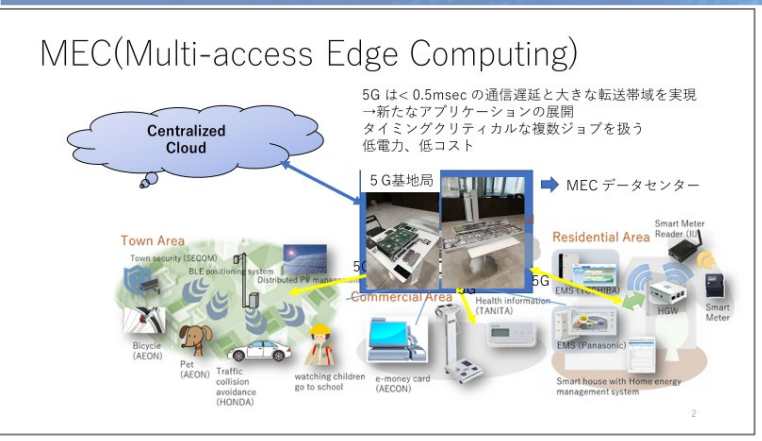

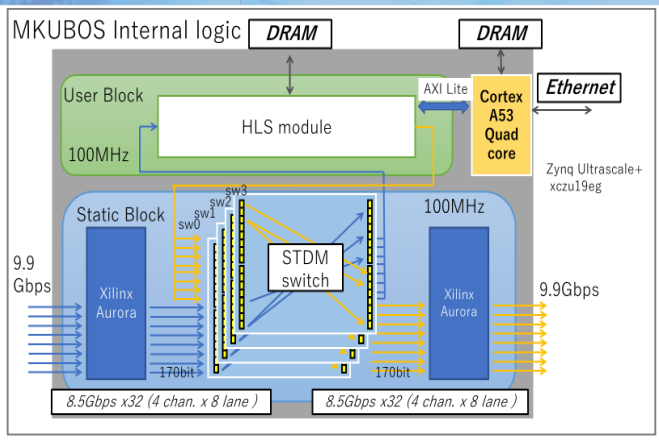

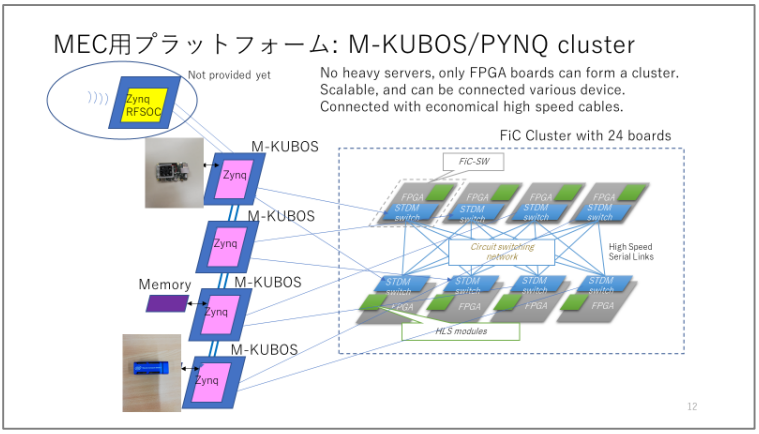

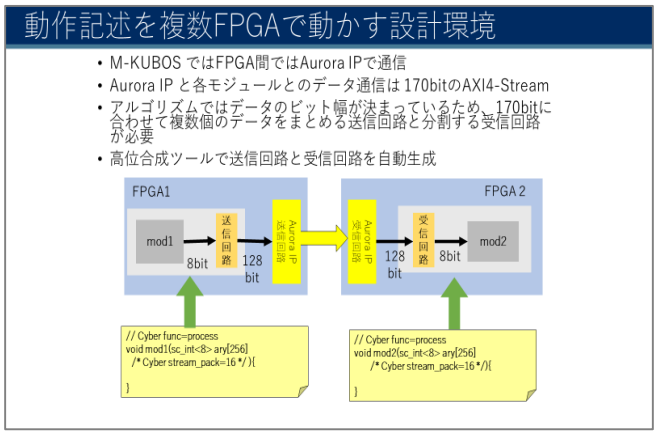

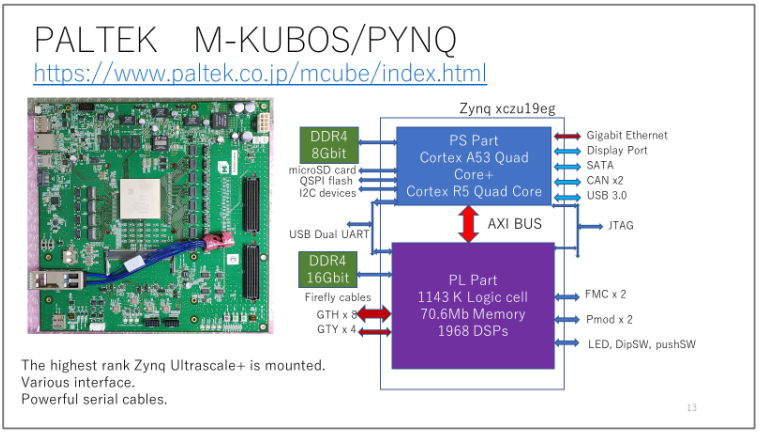

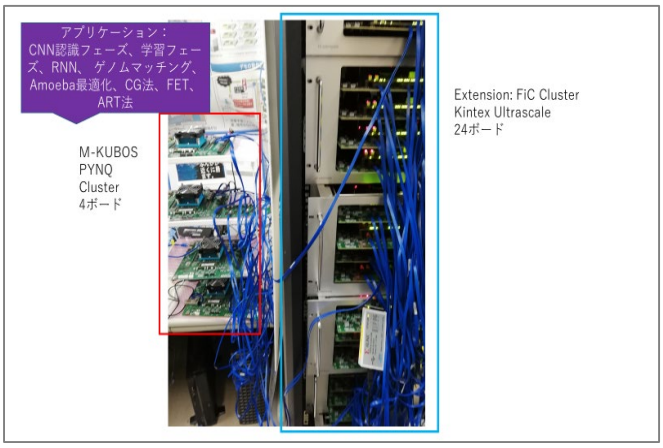

研究者名

情報工学科　天野研究室

お問合せ先

http://www.am.ics.keio.ac.jp/crest_s5